BALATON PROJEKT | 2014 - 2024 | **MOME** / **ART**PLACC

MOHOLY-NAGY MŰVÉSZETI EGYETEM
MOHOLY-NAGY UNIVERSITY OF ART AND DESIGN BUDAPEST

A MŰVÉSZET JELEN VAN
ARTPLACC
KORTÁRS MŰVÉSZETI FESZTIVÁL
PÁNEURÓPAI
KORTÁRSMŰVÉSZETI
PIKNIK
2014.
JÚLIUS 12-20.
TIHANY
www.artplacc.hu | facebook.com/artplaccfesztival

PROJEKTIKRÁK

MOME – ArtPlacc

2014. március 17. 12.00 - március 22. 12.00

TIHANY
Panoráma Hotel

Projectvezető: Szalontai Ábel

ArtPlacc: F. Kaplár Krisztina, Peleskey Ákos
MOME Konzulensek: Antalóczy Tímea, Fábián Noémi, Orlai Balázs

MOME Hallgatók:

Asbóth Szaffi
Bálint Viola
Bánó Rita
Fazakas Fanni
Fórizs Diána
Galambos Eszter
Hamvai Kinga
Hartai Luca
Honosi Rita
Háló Veronika Róza
Ibrahim Aida
Jurányi Patrick

Kocsi Olga
Murczin Evelin
Nagy Zsófia
Purnhauser Karolina
Pálfalusi Attila
Rakonczai Gábor
Rakovszky Zsófia
Sallay Bori
Schneider Ákos
Tarr Kálmán
Vecsei Kinga
Vizi András

+

Gyurma

nyugalom
szél
illat
víz
visszhang
nád
pusztulás
unalom
öreg
kettőség
merengés
fodrozódás
játék
padon
közvetítés
kacsaláb
ösvény
emlékek
ibolya
frissesség
öregnénik
paprikaház
természet
maradvány
párbeszéd
faágyú
kihasználatlanság
osztálykirándulás
csönd
élő
kutyabarát
sziklarakás
kilátás
réteg
tapasztalat
átszellemülés
lehetőség
mélység
belátás
közösség
mesélés
remete
tavasz
fény
parfüm
misztikum
meglátás
személyes
boldogság
elhagyatottság
emelkedő
hiány
időtöltés
zöld
föld

Bánó Rita | Fazakas Fanni | Hamvai Kinga | Honosi Rita

TIHANY ALKALMAZÁS

MI EZ?

telefonra és tabletre használható alkalmazás

•

Tihanyba érkező turisták számára

•

virtuális idegenvezetés és információszerzés

KUTATÁS

CÉL

Tihany személyes, helyi ízű bemutatása a praktikus információk mellett → Tihany mesél Tihanyról

•

helyiek bevonása, előtérbe helyezése → pl. a szállásoknál prioritást élveznének

•

interakció a Tihanyi emberek és idelátogatók között → az ittlakók szájából hangzanak el a történetek, személyes szálak

•

az idelátogatók otthonosan mozoghatnak Tihanyban → átélt élmények kiszínezése a térképen

Vashid
Köhid
Diós
Templomram
Vadparrag
Dobogókő
Vizmosás
Ovár
Cyprián f.
Kecskekörmös-part
Visszhang
Kikötő
Kiserdő
Tihany
Apáli lető
Csács h.
Gurbicsa tető
Vágás
Hármash.
Aranyház
Akasztó h.
Kopasz
Cserh.
Somosi öböl
Tihany Balatoni Fürdő és Gyógyt
Halász tele
Szarkádi
Mjr.
Nyárs h.
160
155
220
175
210
226
235
207
214
189
181
199
192
212
176
185
145
210
163
174

TIHANY

STRUKTÚRA - TÉRKÉP

saját élménypont
rögzítésének lehetősége

értékelés

cím

témakör

tartalom
(szöveg, videó, hang)

képgaléria

STRUKTÚRA - SZŰRÉS

- természet
- műemlékek
- gasztronómia
- művészet
- hasznos információk
- szállások
- extrák
- strandok
- sport

EXTRA TARTALOM

visszaemlékezések, személyes fonalak

legendák

receptek

túrák (Gasztro túra - Tihany Petyek)

régi/mostani kép átfedési funkció

Murczin Evelin | Háló Veronika Róza

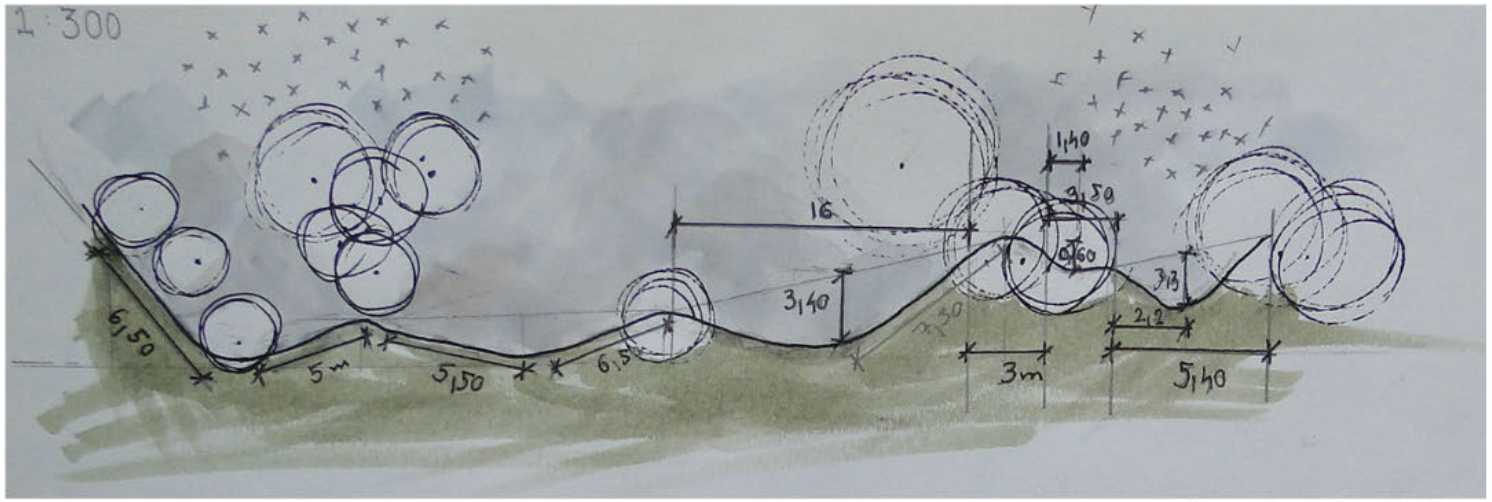

Helyszínfelmérés

Prezi

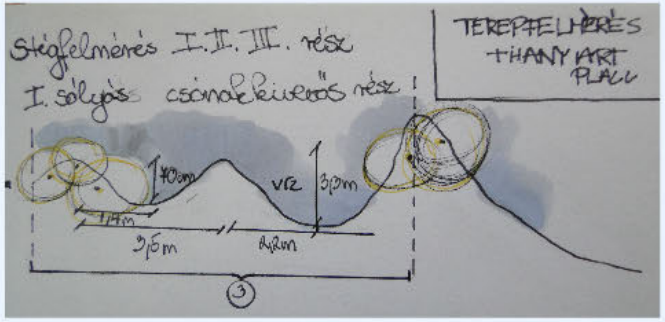
Stégfelmérés I. II. III. rész
I. sólyás csónakkiverős rész
TEREPFELMÉRÉS
THANY ART
PLACC
70cm
víz
3,3m
1,4m
3,5m
2,2m
3

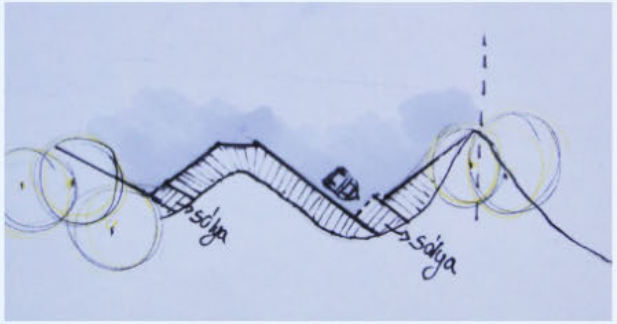
sólya
sólya

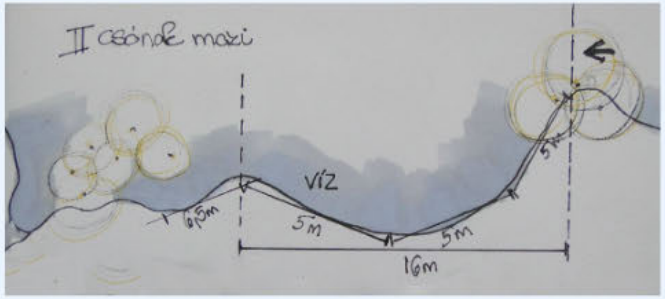
II csónak mazi
víz
6,5m
5m
5m
5m
16m

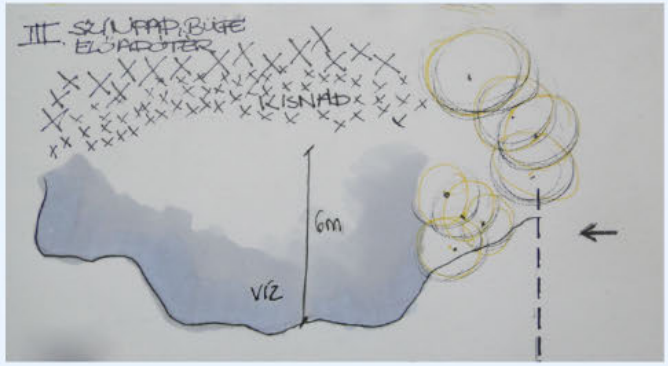
III. SZÍNPAD, BÜFÉ
ELŐADÓTÉR
KISNAD
6m
víz

Prezi

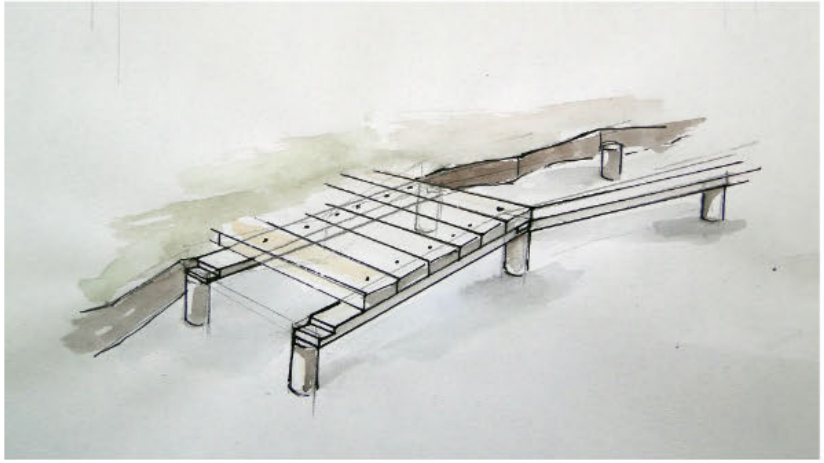

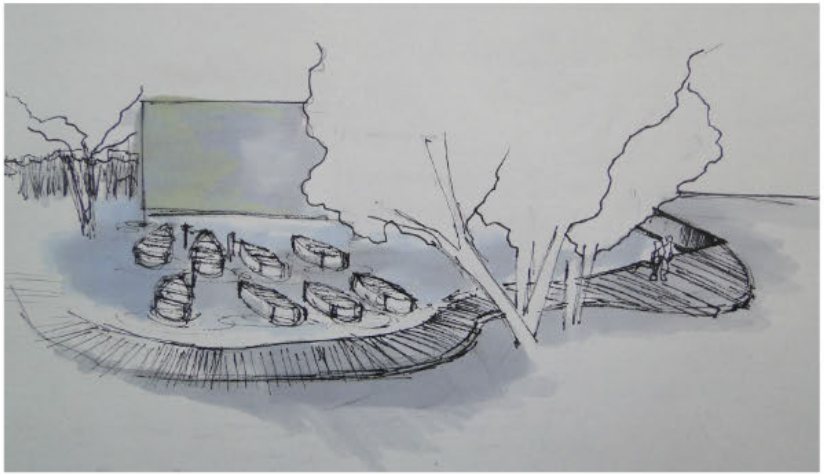

Prezi

Prezi

Bivakoló

Kiindulási pont:
menekékhelyek,pihenők kialakítása,
túraútvonalak mentén
minimális hely, comfort, funkció
akár egyéjszakás ott tartózkodás
lehetőségének megteremtése

Prezi

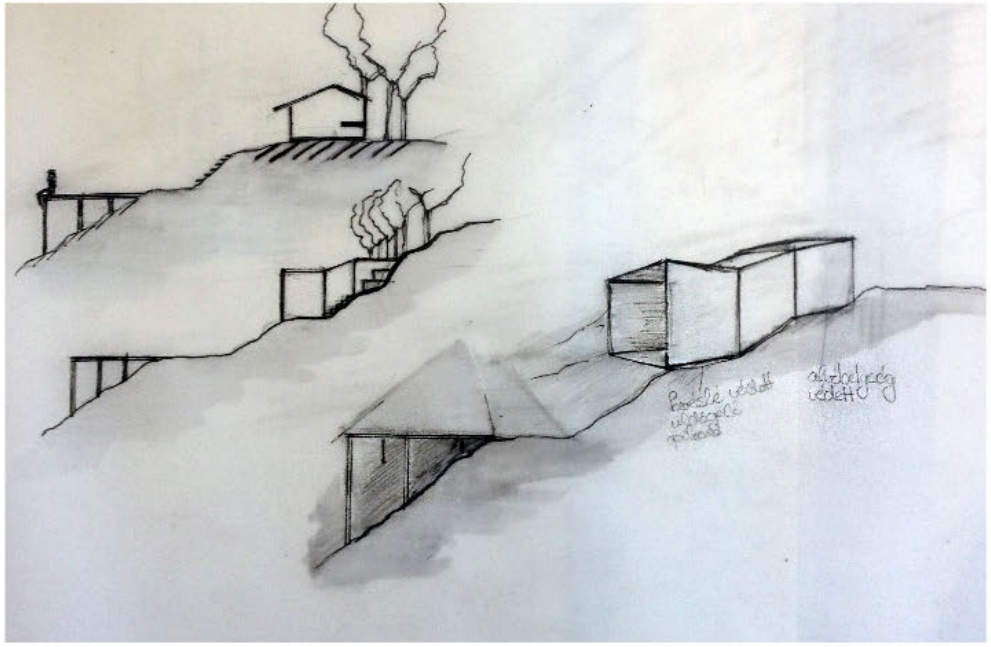

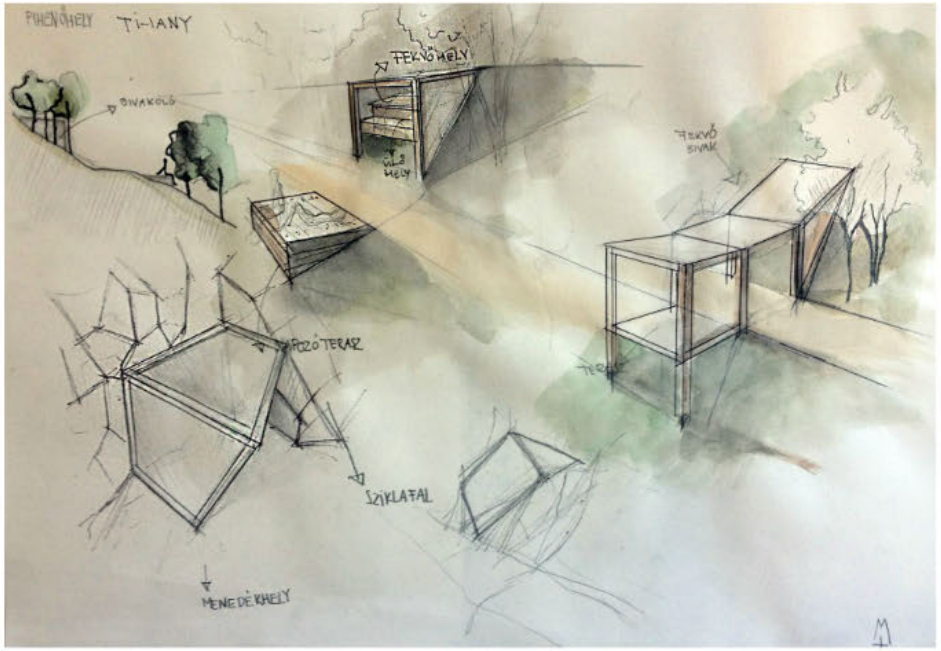
PIHENŐHELY
TI-IANY
FEKVŐHELY
BIVAKOLÓ
FEKVŐ BIVAK
SZIKLAFAL
MENEDÉKHELY

Prezi

Levélmotívum, árnyékolás szempontjából

Prezi

Bálint Viola | Vecsei Zsebi

Alternatív fotókiállítás installáció terve

-Tematikák:

- csatlakozva az ArtPlacc fotós témájú pedagógia programjához
- Rendszerváltás, az elmúlt 25 év "lepörgetése"

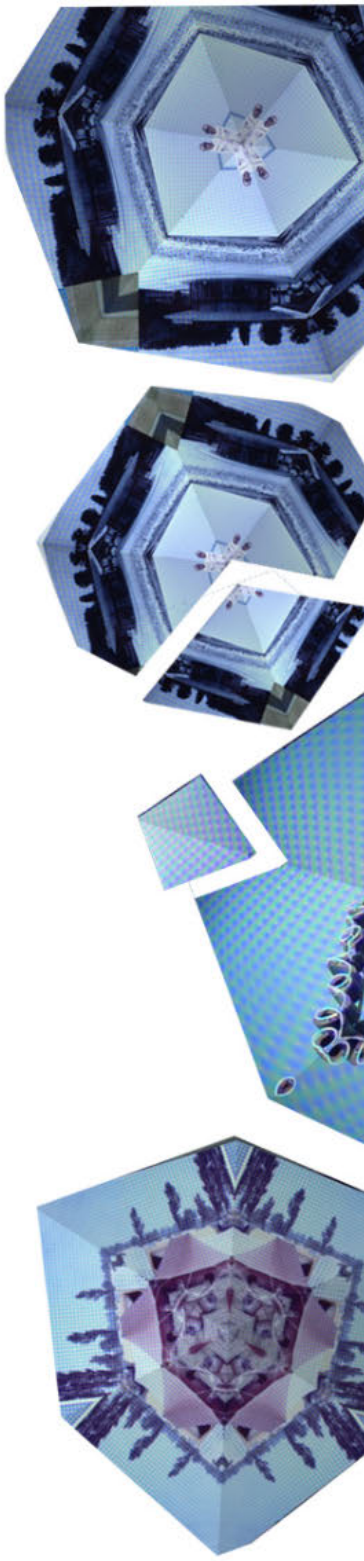

Prezi

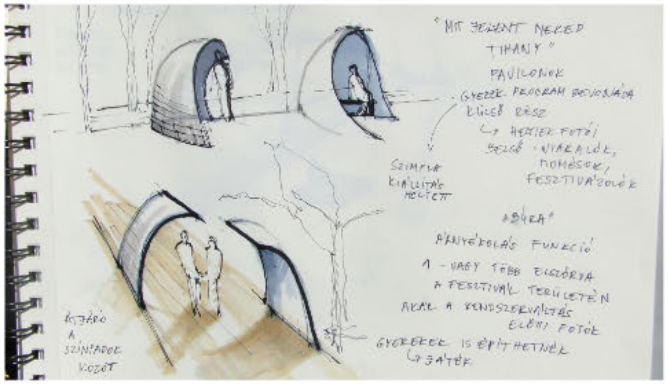
"MIT JELENT NEKED TIHANY"
PAVILONOK
GYEREK PROGRAM BEVONÁSA KÜLSŐ RÉSZ
↳ HETTIER FOTÓI BELSŐ: VIARALÓK, MOMÉSOK, FESZTIVÁZOLÓK
SZIMPLA KIÁLLÍTÁS HELYETT
„BÚRA"
ÁRNYÉKOLÁS FUNKCIÓ
1 - VAGY TÖBB ELSZÓRVA A FESZTIVÁL TERÜLETÉN
AKKOR A RENDSZERVÁLTÁS ELŐTTI FOTÓK
GYEREKEK IS ÉPÍTHETNÉK
↳ JÁTÉK
ÁTJÁRÓ A SZÍNPADOK KÖZÖT

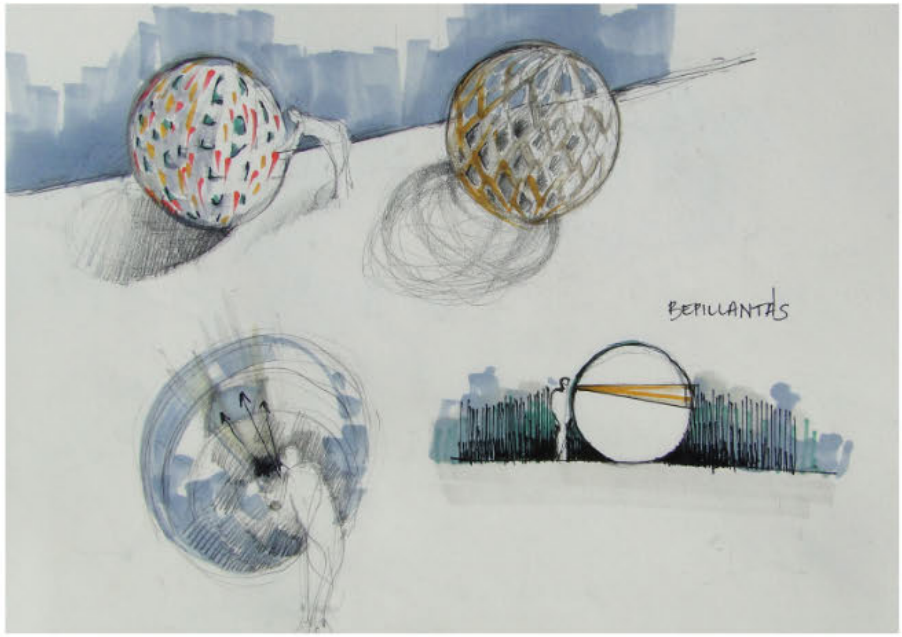
BEPILLANTÁS

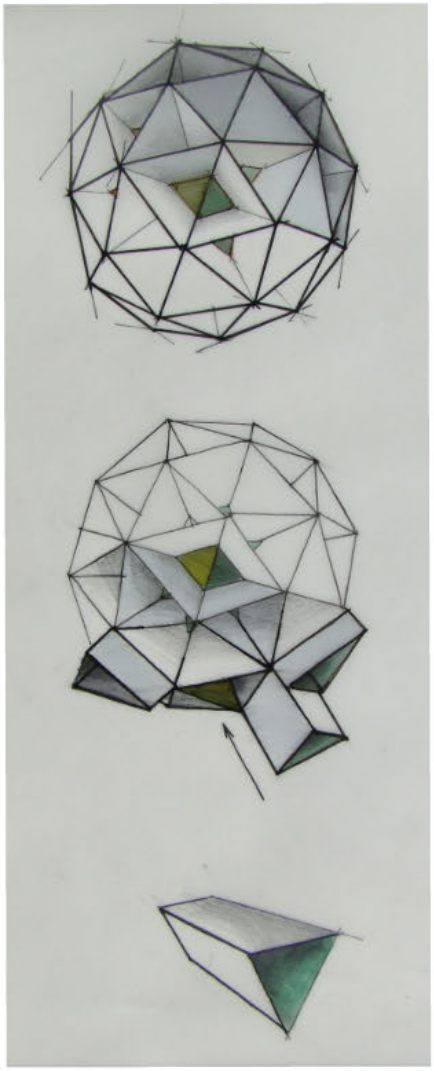

Prezi

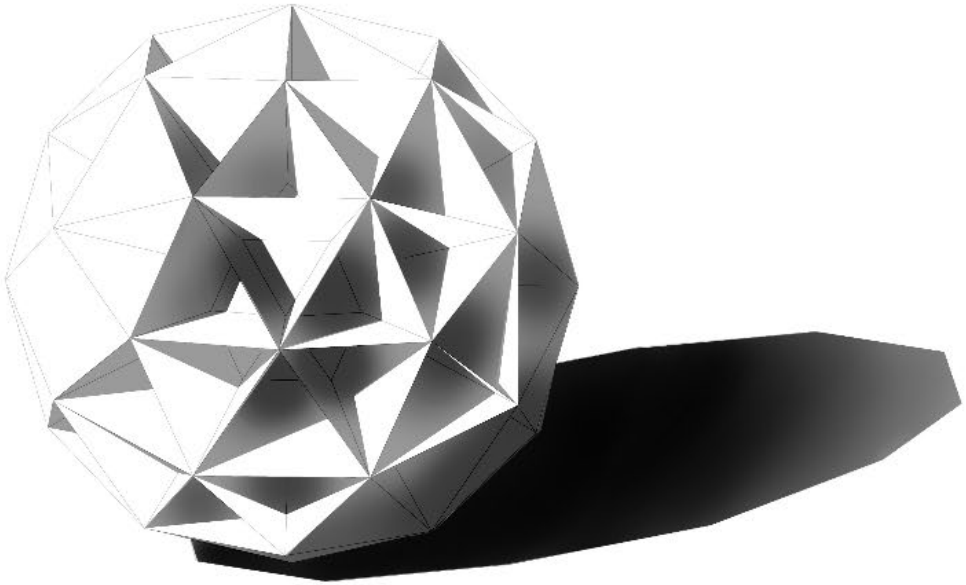

Prezi

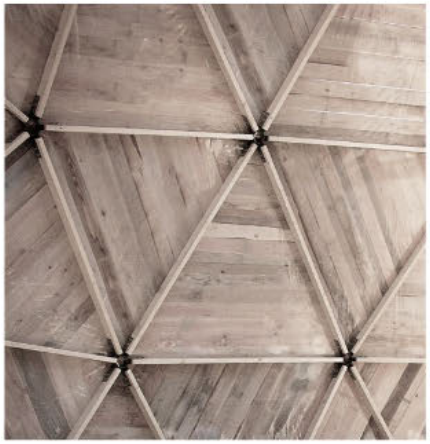

Este LED-ekkel kivilágítva díszelemmé válik a Tihany Kaleidoszkóp

Prezi

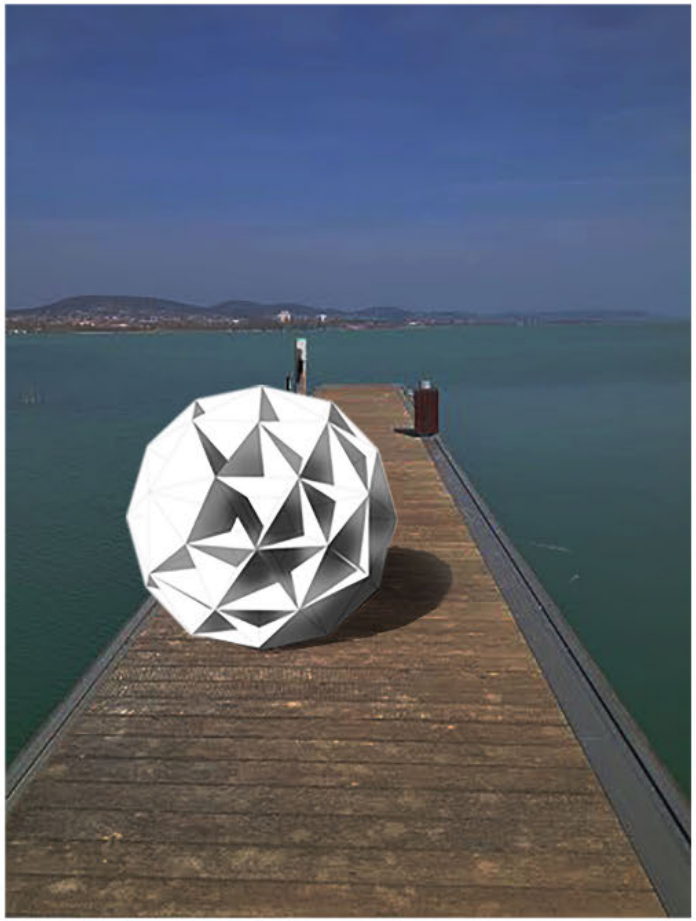

Prezi

Fórizs Diána | Rakonczai Gábor | Rakovszky Zsóia | Schneider Ákos

STOP
Tihanyrév
Apátság
Centrum

Diós
Diósi-rétek
Gödrös
Ebefa-bozót
Óvár
Sajkod
Apáti-tető
Vad-parlag
Belső
Kiserdőtelep
Furdótelep
Ősközség
Farkas-verem
Lapi-dűlő
Rátai-csáva
Kopaszhegy
Halásztelep
Cserhegy
Ujlak
Tihanyrév
Szarkádi-erdő
Gejzírmező
Hosszú-hegy
Csúcs-part
Szilfa-part
Kőfejtő
Kenderföldek
Kopasz-hegy
Szarkádi-dűlő
Kapu-irtás
Csúcs-hegy
Öreg levendulás
Citromos
Gurbicza-tető
Felső-Szarkád
Alsó-Szarkád
Keskeny
Szélmarta szikla
Szürkemarha gulya
Szennyvíztisztító
Tihanyi Hajós Egylet
Tihanyi H.E.
Tihanyi Yacht Club
Tiszta víz
Kút-part
Akácos
Tó-part
Tihanyi-öböl
Balatonfüred 4 km
Aszófő 6 km
Kőrös
Baromfitető
Dűlő-part
Szőlő alja
Kőrös alja
Somos
Somosi-árok
Szőlő alja
Kollár-kert
Lapos-kő
Szőlő-part
Szőlő-part
Szőlő-part

Asbóth Szaffi | Nagy Zsófia | Purnhauser Karolina

TIHANY
petyek
KONCEPCIÓ

MOME

Tihany igazi arca

Tihanyi jellegzetességek

Helyiek bevonása

személyes kapcsolat

speciális területek, érdekességek

szájról-szájra hagyomány

ARTplacc

TIHANY *petyek*

TÉRKÉP

TIHANY *petyek*

KUTATÁS

KUTATÁS

HELYI KAPCSOLAT

SKANZEN

Laczkó Dezső Múzeum honlap

Csizmazia Márton

Turisztikai Desztinációs Menedzsment TDM

Koncz Mária

- Pintér Pálné *Lidi néni*
- Varró János alporgármester úr
  - Varró János alporgármester úr papája *az öreg halász*
- Kovács *Koko* István falugondnok

MŰVELŐDÉSI HÁZ

Rózsa Éva Művelődési Ház Igazgatója

MEGVALÓSÍTHATÓSÁG

Abádszalók Önkormányzata

- ÁNTSZ Pájer Egon

Restaurant Day Budapest Böjte Ági

TIHANY
petyek

ELEMZÉS

CÉLOK: A helyiek bevonása az ARTplaccba
tihanyi hagyományok átadása

ERŐSSÉG

tihanyiak és turisták összekapcsolása
tradíció és innovácció
tihanyi identitás hangsúlyozása
közösségi felületek aktivizálása

GYENGESÉG

árképzés
engedélyek
helyiek elérése

LEHETŐSÉGEK

helyiek és túristák közti kapcsolat javítása
évszakos fesztiválok
döntéshozók köreinek meghatározása

VESZÉLYEK

megfelelő személyek kiválasztása
állandó minőség garantálása

Galambos Eszter | Kocsi Olga | Tarr Kálmán

Színes Tihany

mágikus esti túra

Éjszakai túra bemutatva Tihany misztikus arcát

-mágikus séta megmutat egy izgalmas új szemszöget

-színes lámpák jelölik ki a túravonalat

-egy-egy szép fa, érdekes helyszín színes fényárban tündököl

-a kirándulás útvonala mentén gasztropontok nyújtanak pihenőt

- egy-egy pihenőállomáson színes ételeket és italokat kínálnak

változatos
ízorgia

Érezd át a szívárványt

misztikus túra útvonal

-a szívárvány a tervezett vonal

- a zöld az általunk megtett próba túra vizuális kisérletekkel

Végleges látványtervek

Trabant Mozi

Páneurópai piknik 25 évvel később...

Trabant Mozi

Páneurópai piknik 25 évvel később...

-trabantos autósmozi belső hangszórókkal

-retróélmény, romanika, naplemente

-trabantvetítő

CICAVIZIO
FUTRINKA UTCA

CICAVIZIO
FUTRINKA UTCA
AMK 428

Jurányi Patrick | Pálfalusi Attila

Sound Sculpture

víz – szél – visszhang – Grossfall hang – kikötő cölöpök

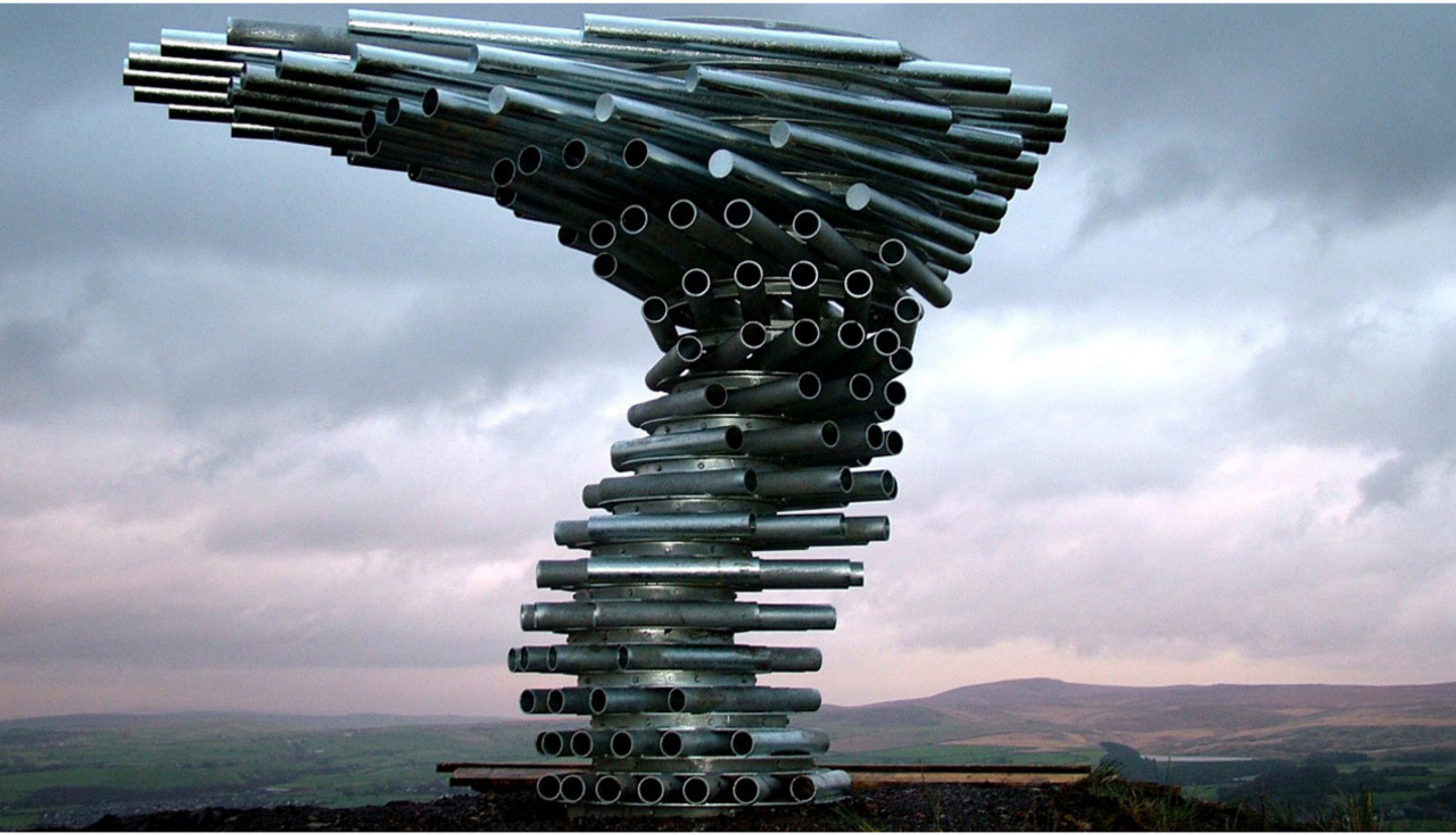

Singing Ringing Tree, Burnley

Echo, Tihany

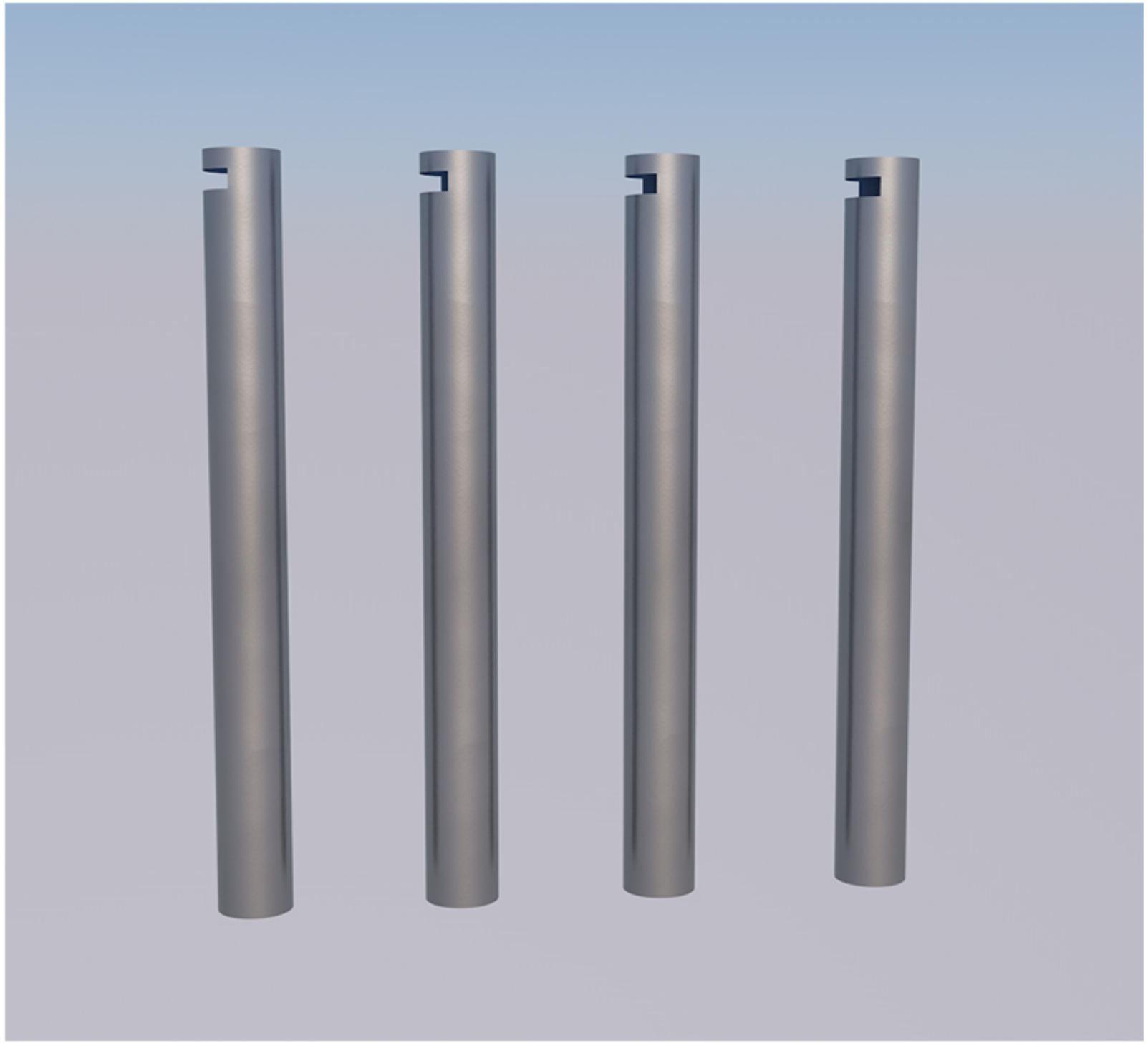

Szerkezeti kialakítás

01

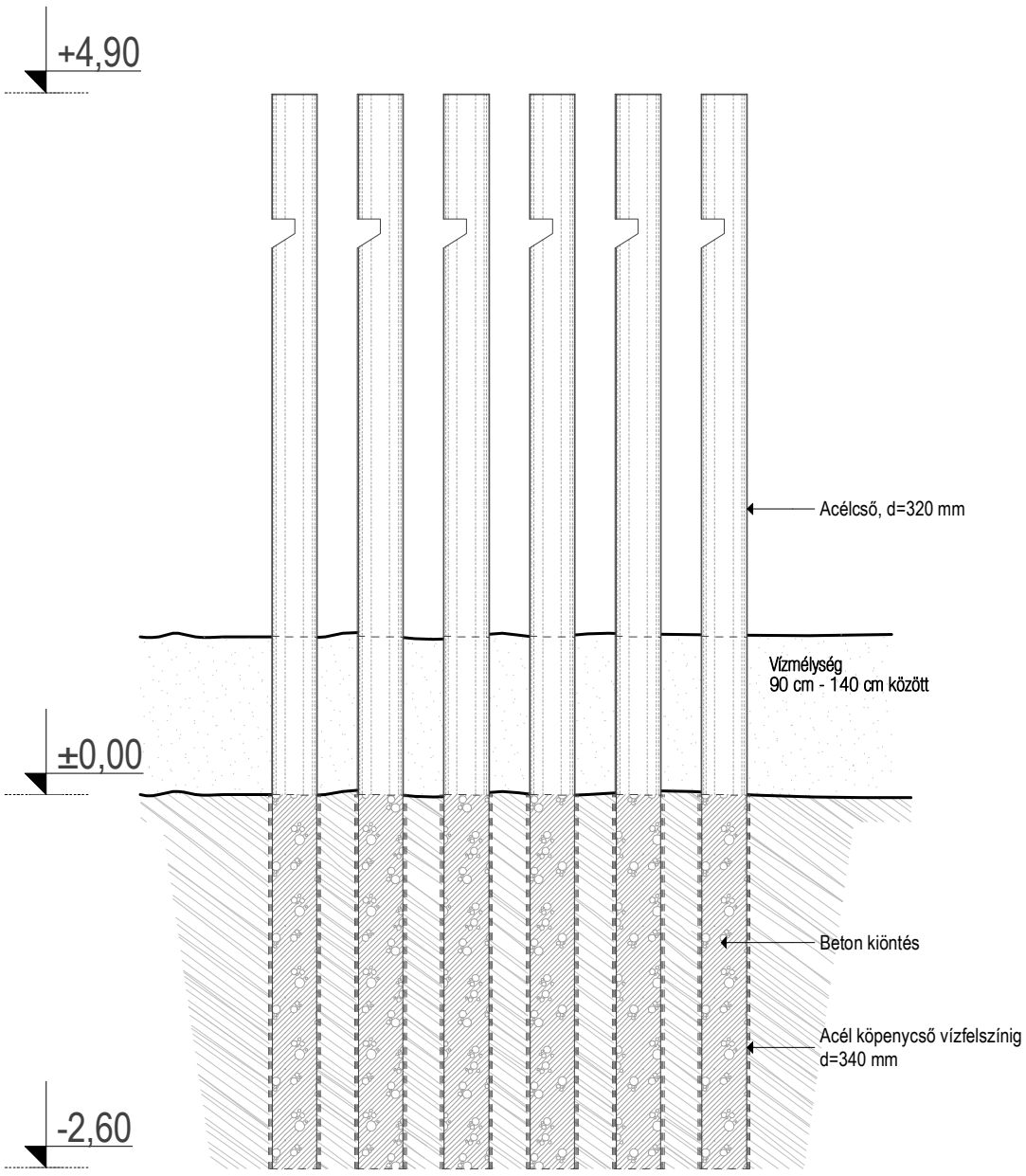

~4.936.000 Ft + ÁFA

Felhasznált anyagok

- horganyzott acélcső, d=324 mm
- horganyzott acél peremcső, d=340 mm
- beton kiöntés

Költségbecslés (nettó árak)

- Előzetes költségbecslés
  - horganyzott acélcső, d=324 mm 2.700.000 Ft
  - horganyzott acél peremcső, d=340 mm 936.000 Ft
  - beton kiöntés 250.000 Ft
- Egyéb költségek
  - Helyszínre szállítás 150.000 Ft
  - Köpenycső elhelyezése 500.000 Ft
  - Helyszíni szerelés, felállítás 400.000 Ft

02

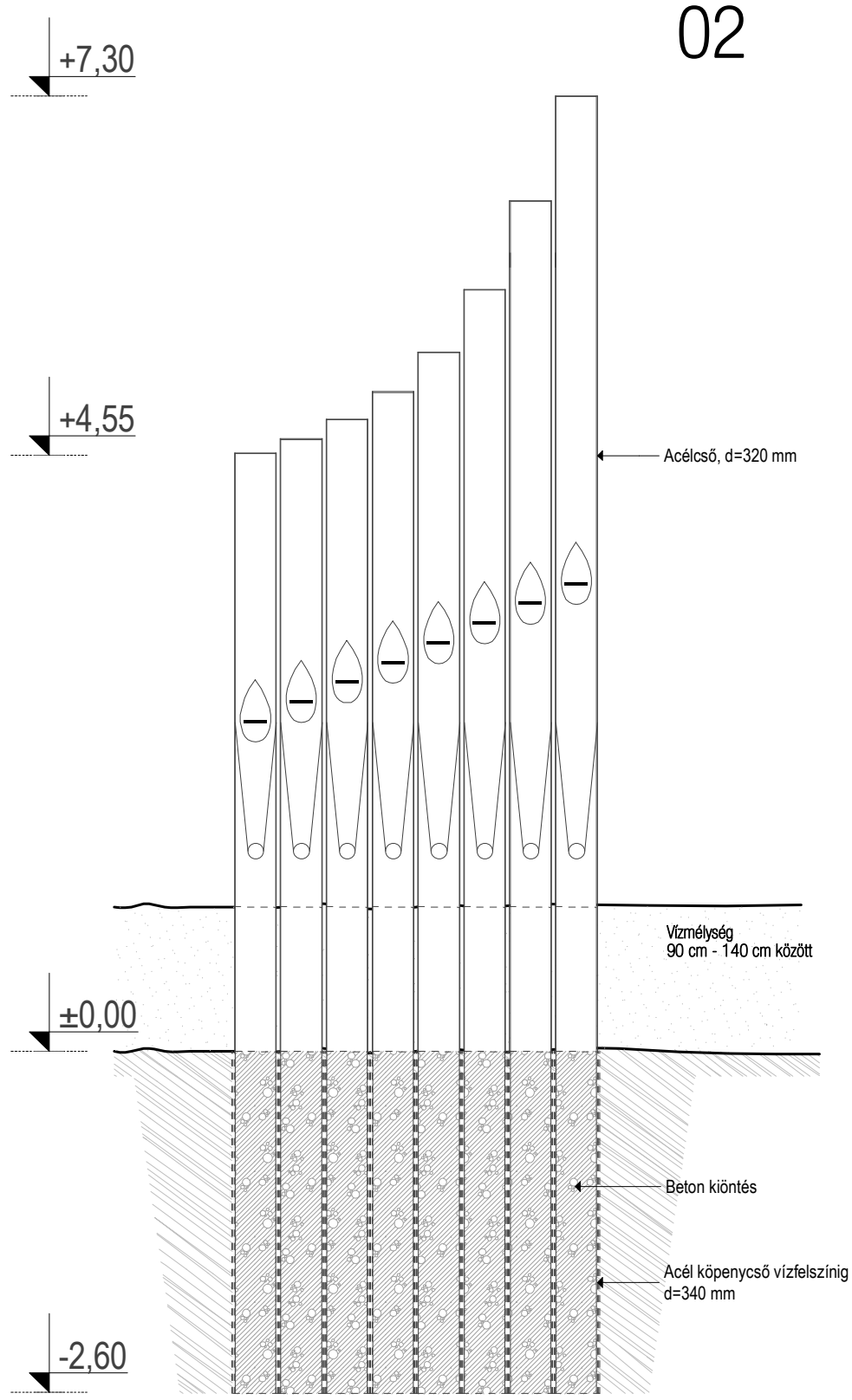

~7.450.000 Ft + ÁFA

Felhasznált anyagok

- horganyzott acélcső, d=324 mm
- horganyzott acél peremcső, d=340 mm
- beton kiöntés

Költségbecslés (nettó árak)

- Előzetes költségbecslés
  - horganyzott acélcső, d=324 mm 3.852.000 Ft
  - horganyzott acél peremcső, d=340 mm 1.248.000 Ft
  - beton kiöntés 350.000 Ft
- Egyéb költségek
  - Csövek megmunkálása(orgonasípo kialkítása) 750.000 Ft
  - Helyszínre szállítás 150.000 Ft
  - Köpenycső elhelyezése 600.000 Ft
  - Helyszíni szerelés, felállítás 500.000 Ft

MOHOLY-NAGY MŰVÉSZETI EGYETEM
MOHOLY-NAGY UNIVERSITY OF ART AND DESIGN BUDAPEST

Rakonczai Gábor
okl. építész
gabor@womorrow.com

Pingvinek

kíváncsiság - szemlélődés - idegenség - meghökkentés

UTCAKÉP
Rév utca 1
8237 Tihany – hozzávetőleges cím
CLUTIHÁNY
Vissza a térképhez
Rév utca
Google
Rév utca
© 2014 Google
Általános Szerződési Feltételek
Adatvédelem
Hibabejelentés

UTCAKÉP
Kossuth Lajos utca 33
8237 Tihany – hozzávetőleges cím
KOLOSTOR
PANZIÓ
ÉTTEREM·SOROZÓ
RESTAURANT
BIERSTUBE
Kossuth
Google
TIHANY
Vissza a térképhez
Kossuth Lajos utca
© 2014 Google
Általános Szerződési Feltételek
Adatvédelem
Hibabejelentés

Bosco Shane | Hartai Luca

hal

levegő•víz•fény

KIVITELEZÉS

tartóoszlop • **FA**
pikkely • **TRANSPARENT PVC**
borítás • **HOLOGRAM FÓLIA**
rögzítés • **FORGÓFEJŰ CSATOK**

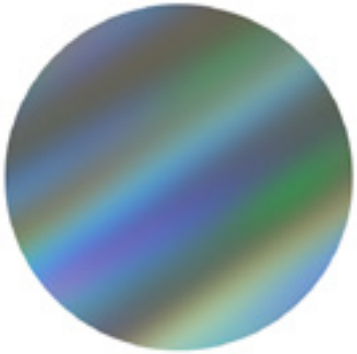

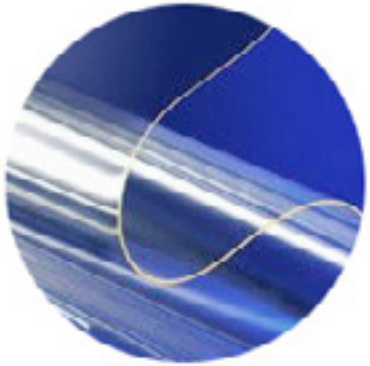

hologram fólia • › › fénytörés
szél • › › pikkelyek mozgása

PIKKELY-ÚT

útmutató érkezőknek

• első látvány

• magaslatokról is

maradandó élményt

nyújt

Jurányi Patrick | Pálfalusi Attila

Repül a Garda

hal – szimbólum – szél – repülés – fesztivál

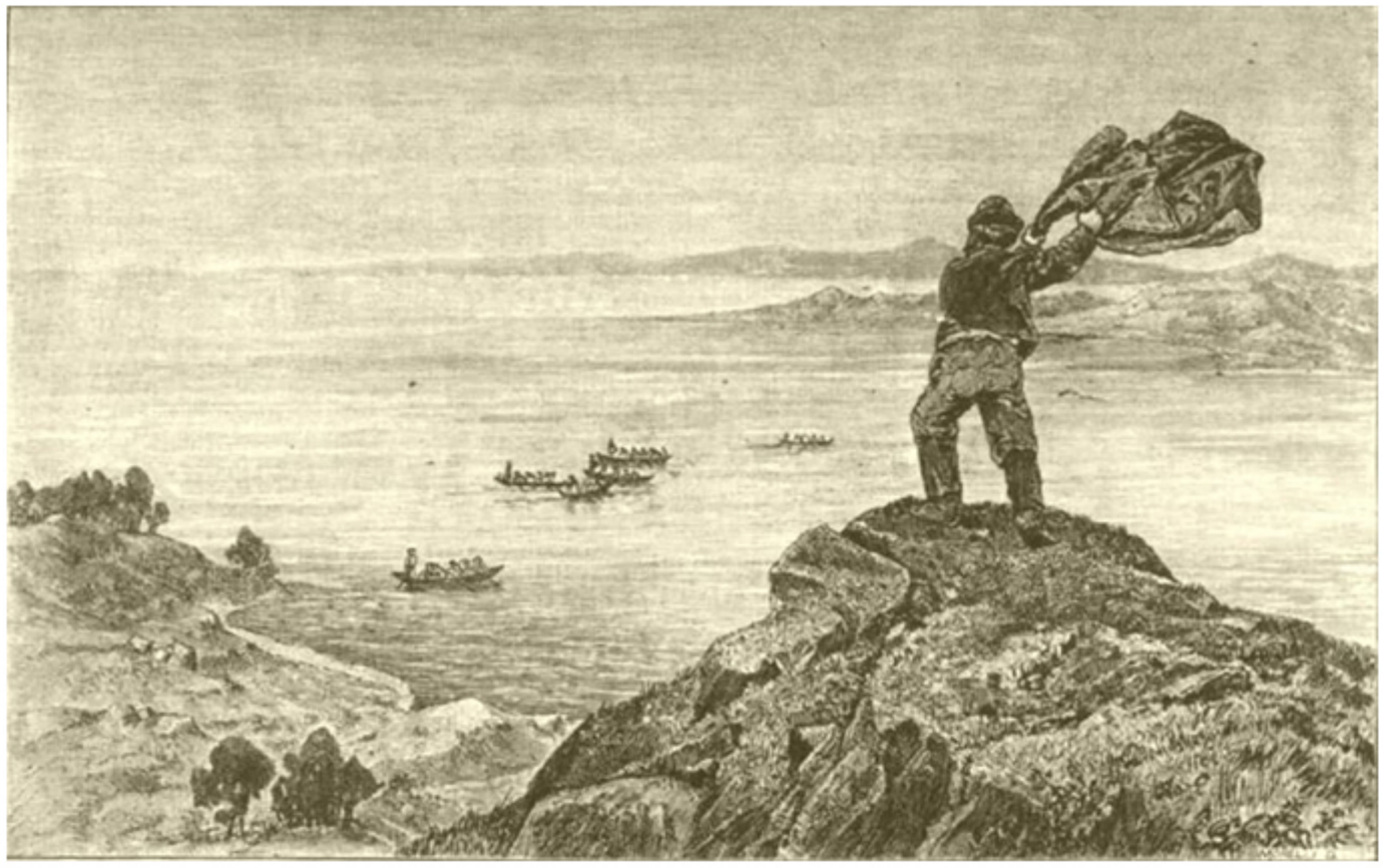

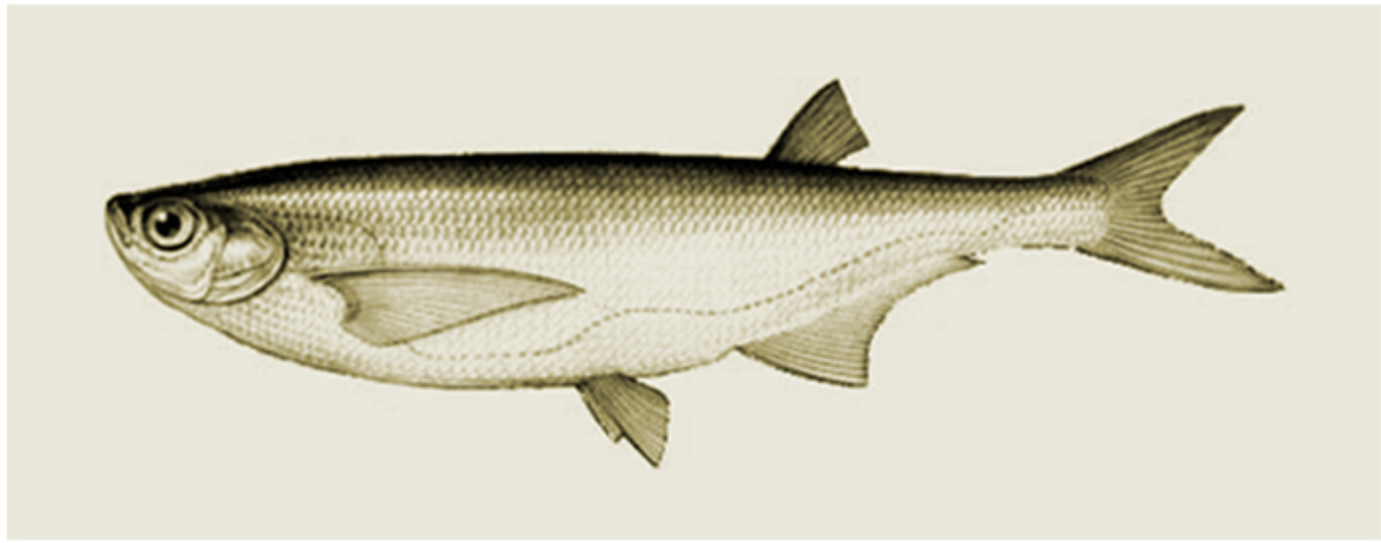

Ibrahim Mehdi Aida | Vizi András

Tihany arcai

50
ДРУЖБА
BARATSÁG
1968
1918–1968

Bosco Shane | Hartai Luca

vízpad

színpad a vízfelszín alatt

a vízenjárás misztikuma

• egyszerre szilárd talaj és mozgó víz

KIVITELEZÉS

• plexi lapok csúszásgátló felülettel
• fa cölöpök

helyszín • **SZÉCHENYI ZÁTONY**

Szerkezeti kialakítás

Alaprajz

Modul

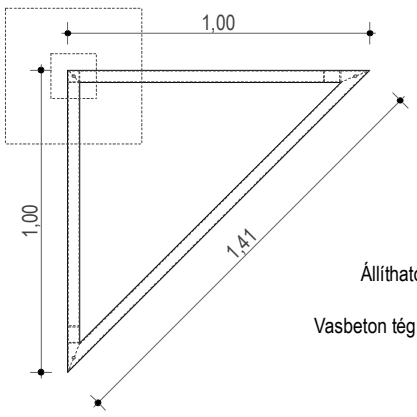

Térbeli modell

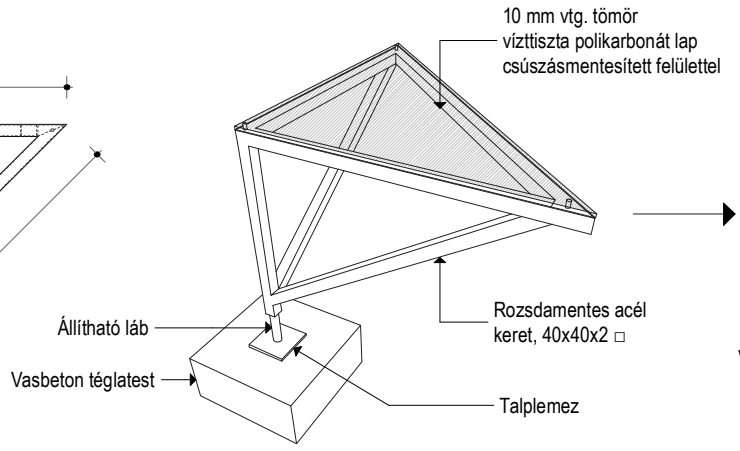

Térbeli modell

Modul összeállítás

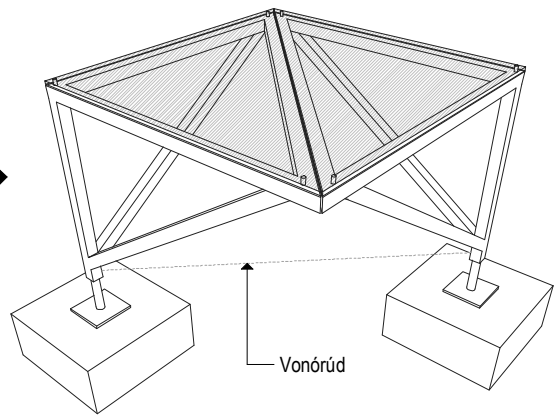

Oldalnézet

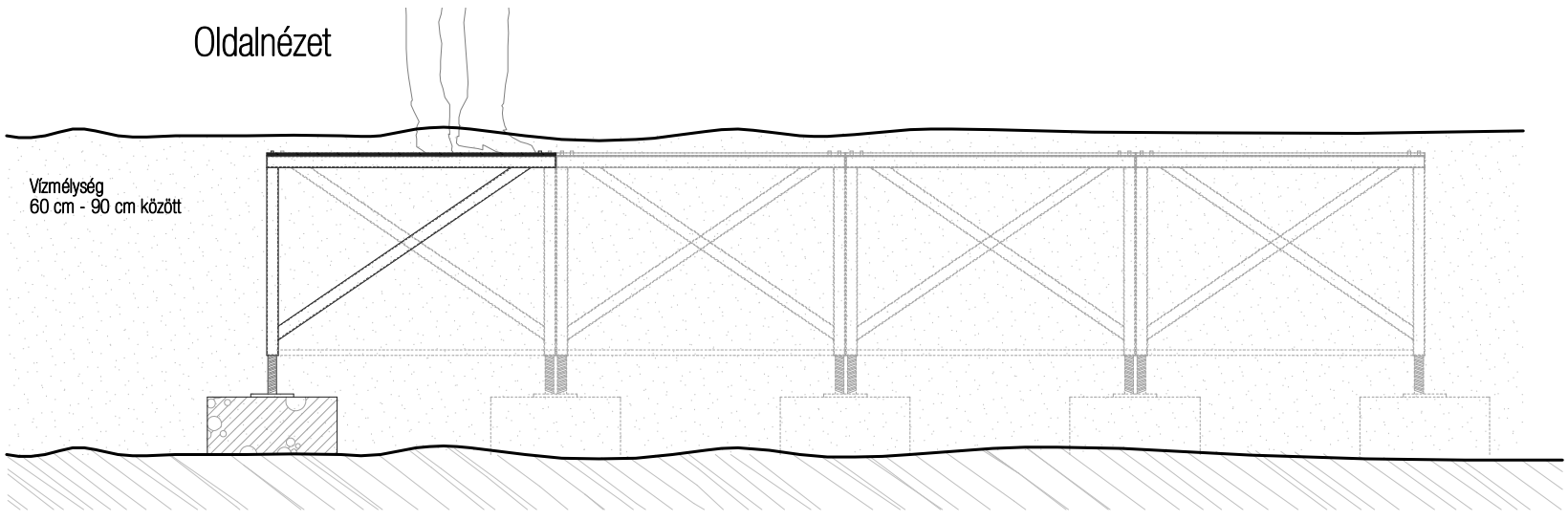

Felhasznált anyagok

- Vízálló LED szalag (peremvilágítás)
- 10 mm vtg. víztiszta tömör polikarbonát lemez
- Rozsdamentes acél zártszelvény, 40x40x2 mm
- Rozsdamentes acél csavarkötések
- Rozsdamentes acél menetes szár láb
- Rozsdamentes acél talplemez
- Vasbeton mobil alaptest

Költségbecslés (nettó árak)

- Előzetes költségbecslés 1 modul legyártására	
- 10 mm vtg. víztiszta tömör polikarbonát lemez	10.600 Ft
- Rozsdamentes acél zártszelvény, 40x40x2 mm	40.000 Ft
- Rozsdamentes acél csavarkötések	10.000 Ft
- Rozsdamentes acél állítható láb	4.000 Ft
- Rozsdamentes acél talplemez	2.000 Ft
- Egyéb szerkezeti elemek	
- Vasbeton mobil alaptest	10.000 Ft /db
- Vízálló LED szalag (peremvilágítás)	10.000 Ft /m
- Egyéb költségek	
- Helyszínre szállítás	100.000 Ft
- Helyszíni szerelés, felállítás	150.000 Ft
- Szétbontás, elszállítás	100.000 Ft

Lehetséges alaprajzi kialakítások

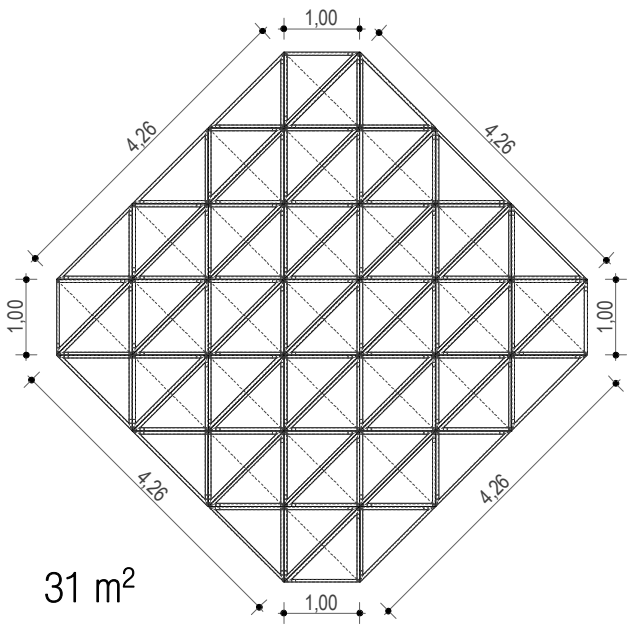

31 m²

~5.189.200 Ft + ÁFA

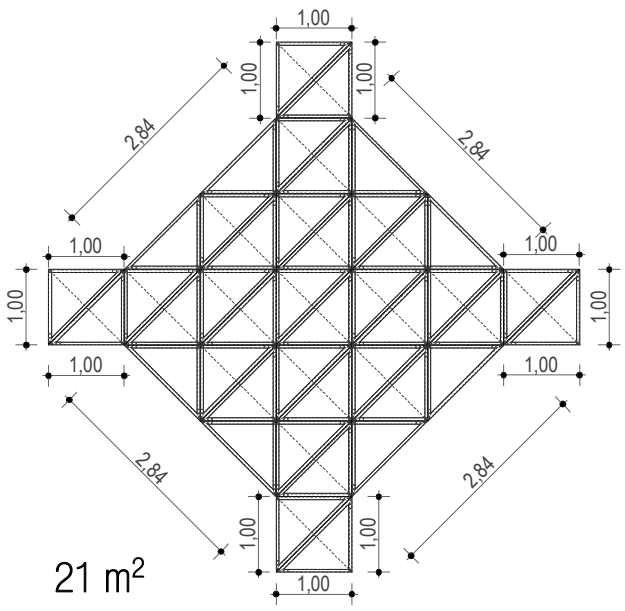

21 m²

~3.454.000 Ft + ÁFA

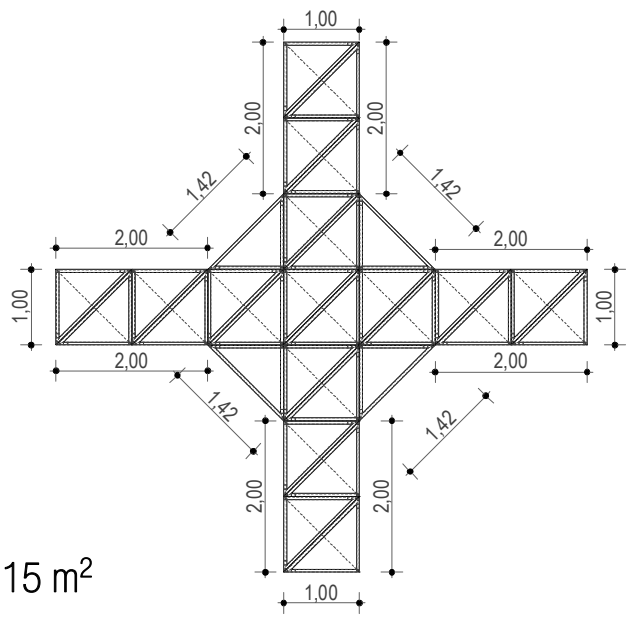

15 m²

~2.864.800 Ft + ÁFA

MOHOLY-NAGY MŰVÉSZETI EGYETEM
MOHOLY-NAGY UNIVERSITY OF ART AND DESIGN BUDAPEST

Rakonczai Gábor
okl. építész
gabor@womorrow.com